# BLIND NUT, DIN 25

**Gross price:**
**69 €**

Net price:
56 €

Nakrętka zaślepiająca ze stali nierdzewnej AISI 304.

## GALLERY

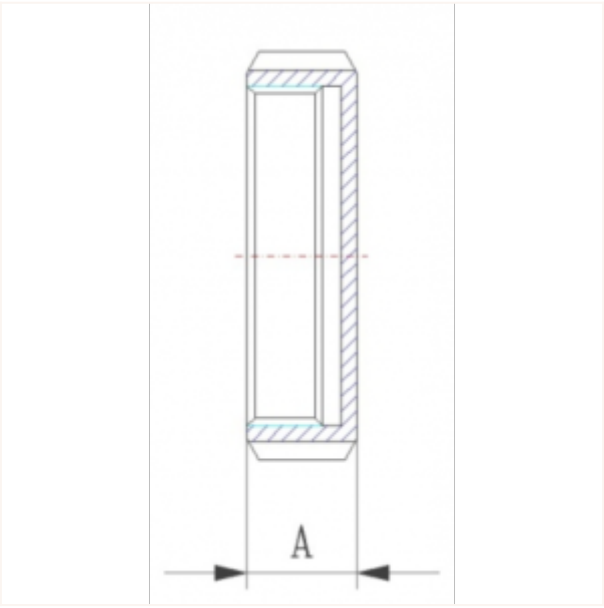




**Destiller - Anna i Seweryn Fabijaniak**
ul. Grunwaldzka 37
37-560 Pruchnik
Tel.: +48 660 143 042
E-mail: biuro@destiller.pl